**Благодарим Вас за приобретение осветительного прибора торговой марки Econex®.**

Настоящий паспорт совмещен с руководством по эксплуатации и установке. В паспорте приведена вся необходимая информация для ознакомления и правильной эксплуатации светодиодных светильников серии SkyX G2.

## 1. ОСНОВНЫЕ СВЕДЕНИЯ ОБ ИЗДЕЛИИ И ТЕХНИЧЕСКИЕ ДАННЫЕ

Светодиодные светильники серии SkyX G2 предназначены для внешнего освещения открытых территорий промышленных предприятий, объектов строительства, железнодорожных сортировочных узлов, морских портов, областей газо-нефтедобычи и др.

Светодиодные светильники серии SkyX G2 устанавливаются на горизонтальные поверхности ограждений мачтовых опор или крыш зданий. Угол наклона светильника может составлять от 0° до 90° с шагом 15°.

Основные технические характеристики светодиодных светильников Econex SkyX G2 приведены в таблице 1, исполнения светодиодных светильников Econex SkyX G2 приведены в таблице 2, габаритные чертежи приведены на рисунках 1-6, КСС светильников представлены на рисунках 7-11.

**Таблица 1. Основные технические характеристики светодиодных светильников серии SkyX G2**

| Параметр | SkyX G2 | SkyX G2 AN |
|---|---|---|
| 1. Номинальное напряжение питающей сети | 220В АС | |
| 2. Допустимое напряжение питающей сети | 100В – 277В АС | |
| 3. Частота питающей сети, Гц | 47 – 63 | |
| 4. Коэффициент мощности, не менее | 0,9 | |
| 5. Класс защиты от поражения электрическим током | I | |
| 6. Тип источника света | СД | |
| 7. Коэффициент пульсации светового потока, % | менее 5 % | |
| 8. Диммирование | - | протокол 1-10V |
| 9. Температура окружающей среды при эксплуатации светильника, °С | от минус 60 до плюс 40 | |
| 10. Температура окружающей среды при хранении светильника, °С | от минус 60 до плюс 60 | |
| 11. Степень защиты светильника | IP65 | |
| 12. Климатическое исполнение светильника | УХЛ1 | |

**Таблица 2. Основные исполнения светодиодных светильников серии SkyX G2**

| Артикул | Наименование | Потребляема активная мощность, Вт | Пусковой ток, не более, А | Световой поток светильника, не менее, лм | Тип КСС светильника | Коррелированная цветовая температура, К | Индекс цветопередачи, Ra, не менее | Масса светильника, не более, кг |
|---|---|---|---|---|---|---|---|---|
| 1412063 | Econex SkyX 120 A 5000K G2 | 114 | 50A (500μs 50% Ipeak) | 16500 | А | 5000 | 70 | 5,5 |
| 1412073 | Econex SkyX 120 A 5000K G2 AN | 114 | 50A (500μs 50% Ipeak) | 16500 | А | 5000 | 70 | 5,5 |
| 1412056 | Econex SkyX 120 D23 5000K G2 | 114 | 50A (500μs 50% Ipeak) | 14200 | К23 | 5000 | 70 | 5,5 |
| 1412066 | Econex SkyX 120 D23 5000K G2 AN | 114 | 50A (500μs 50% Ipeak) | 14200 | К23 | 5000 | 70 | 5,5 |
| 1412059 | Econex SkyX 120 D25 5000K G2 | 114 | 50A (500μs 50% Ipeak) | 14800 | К25 | 5000 | 70 | 5,5 |
| 1412069 | Econex SkyX 120 D25 5000K G2 AN | 114 | 50A (500μs 50% Ipeak) | 14800 | К25 | 5000 | 70 | 5,5 |
| 1412055 | Econex SkyX 120 D60 5000K G2 | 114 | 50A (500μs 50% Ipeak) | 16500 | Г60 | 5000 | 70 | 5,5 |
| 1412065 | Econex SkyX 120 D60 5000K G2 AN | 114 | 50A (500μs 50% Ipeak) | 16500 | Г60 | 5000 | 70 | 5,5 |
| 1412051 | Econex SkyX 120 D90 5000K G2 | 114 | 50A (500μs 50% Ipeak) | 16500 | Д | 5000 | 70 | 5,5 |
| 1412061 | Econex SkyX 120 D90 5000K G2 AN | 114 | 50A (500μs 50% Ipeak) | 16500 | Д | 5000 | 70 | 5,5 |
| 1424063 | Econex SkyX 240 A 5000K G2 | 228 | 85A (500μs 50% Ipeak) | 33000 | А | 5000 | 70 | 11,5 |
| 1424073 | Econex SkyX 240 A 5000K G2 AN | 228 | 85A (500μs 50% Ipeak) | 33000 | А | 5000 | 70 | 11,5 |
| 1424056 | Econex SkyX 240 D23 5000K G2 | 228 | 85A (500μs 50% Ipeak) | 28400 | К23 | 5000 | 70 | 11,5 |
| 1424066 | Econex SkyX 240 D23 5000K G2 AN | 228 | 85A (500μs 50% Ipeak) | 28400 | К23 | 5000 | 70 | 11,5 |
| 1424059 | Econex SkyX 240 D25 5000K G2 | 228 | 85A (500μs 50% Ipeak) | 29600 | К25 | 5000 | 70 | 11,5 |
| 1424069 | Econex SkyX 240 D25 5000K G2 AN | 228 | 85A (500μs 50% Ipeak) | 29600 | К25 | 5000 | 70 | 11,5 |
| 1424055 | Econex SkyX 240 D60 5000K G2 | 228 | 85A (500μs 50% Ipeak) | 33000 | Г60 | 5000 | 70 | 11,5 |
| 1424065 | Econex SkyX 240 D60 5000K G2 AN | 228 | 85A (500μs 50% Ipeak) | 33000 | Г60 | 5000 | 70 | 11,5 |
| 1424051 | Econex SkyX 240 D90 5000K G2 | 228 | 85A (500μs 50% Ipeak) | 33000 | Д | 5000 | 70 | 11,5 |
| 1424061 | Econex SkyX 240 D90 5000K G2 AN | 228 | 85A (500μs 50% Ipeak) | 33000 | Д | 5000 | 70 | 11,5 |
| 1436063 | Econex SkyX 360 A 5000K G2 | 342 | 135A (500μs 50% Ipeak) | 49500 | А | 5000 | 70 | 14,2 |
| 1436073 | Econex SkyX 360 A 5000K G2 AN | 342 | 135A (500μs 50% Ipeak) | 49500 | А | 5000 | 70 | 14,2 |
| 1436056 | Econex SkyX 360 D23 5000K G2 | 342 | 135A (500μs 50% Ipeak) | 42600 | К23 | 5000 | 70 | 14,2 |
| 1436066 | Econex SkyX 360 D23 5000K G2 AN | 342 | 135A (500μs 50% Ipeak) | 42600 | К23 | 5000 | 70 | 14,2 |
| 1436059 | Econex SkyX 360 D25 5000K G2 | 342 | 135A (500μs 50% Ipeak) | 44300 | К25 | 5000 | 70 | 14,2 |
| 1436069 | Econex SkyX 360 D25 5000K G2 AN | 342 | 135A (500μs 50% Ipeak) | 44300 | К25 | 5000 | 70 | 14,2 |
| 1436055 | Econex SkyX 360 D60 5000K G2 | 342 | 135A (500μs 50% Ipeak) | 49500 | Г60 | 5000 | 70 | 14,2 |

| | | | | | | | | |
|---|---|---|---|---|---|---|---|---|
| 1436065 | Econex SkyX 360 D60 5000K G2 AN | 342 | 135A (500μs 50% Ipeak) | 49500 | Г60 | 5000 | 70 | 14,2 |
| 1436051 | Econex SkyX 360 D90 5000K G2 | 342 | 135A (500μs 50% Ipeak) | 49500 | Д | 5000 | 70 | 14,2 |
| 1436061 | Econex SkyX 360 D90 5000K G2 AN | 342 | 135A (500μs 50% Ipeak) | 49500 | Д | 5000 | 70 | 14,2 |
| 1448063 | Econex SkyX 480 A 5000K G2 | 456 | 170A (500μs 50% Ipeak) | 66000 | А | 5000 | 70 | 18,2 |
| 1448073 | Econex SkyX 480 A 5000K G2 AN | 456 | 170A (500μs 50% Ipeak) | 66000 | А | 5000 | 70 | 18,2 |
| 1448056 | Econex SkyX 480 D23 5000K G2 | 456 | 170A (500μs 50% Ipeak) | 56800 | К23 | 5000 | 70 | 18,2 |
| 1448066 | Econex SkyX 480 D23 5000K G2 AN | 456 | 170A (500μs 50% Ipeak) | 56800 | К23 | 5000 | 70 | 18,2 |
| 1448059 | Econex SkyX 480 D25 5000K G2 | 456 | 170A (500μs 50% Ipeak) | 59100 | К25 | 5000 | 70 | 18,2 |
| 1448069 | Econex SkyX 480 D25 5000K G2 AN | 456 | 170A (500μs 50% Ipeak) | 59100 | К25 | 5000 | 70 | 18,2 |
| 1448055 | Econex SkyX 480 D60 5000K G2 | 456 | 170A (500μs 50% Ipeak) | 66000 | Г60 | 5000 | 70 | 18,2 |
| 1448065 | Econex SkyX 480 D60 5000K G2 AN | 456 | 170A (500μs 50% Ipeak) | 66000 | Г60 | 5000 | 70 | 18,2 |
| 1448051 | Econex SkyX 480 D90 5000K G2 | 456 | 170A (500μs 50% Ipeak) | 66000 | Д | 5000 | 70 | 18,2 |
| 1448061 | Econex SkyX 480 D90 5000K G2 AN | 456 | 170A (500μs 50% Ipeak) | 66000 | Д | 5000 | 70 | 18,2 |
| 1472055 | Econex SkyX 720 D60 5000K G2 | 684 | 270A (500μs 50% Ipeak) | 98900 | Г60 | 5000 | 70 | 25 |
| 1472065 | Econex SkyX 720 D60 5000K G2 AN | 684 | 270A (500μs 50% Ipeak) | 98900 | Г60 | 5000 | 70 | 25 |
| 1472059 | Econex SkyX 720 D25 5000K G2 | 684 | 270A (500μs 50% Ipeak) | 88600 | К25 | 5000 | 70 | 25 |
| 1472069 | Econex SkyX 720 D25 5000K G2 AN | 684 | 270A (500μs 50% Ipeak) | 88600 | К25 | 5000 | 70 | 25 |
| 1472056 | Econex SkyX 720 D23 5000K G2 | 684 | 270A (500μs 50% Ipeak) | 85100 | К23 | 5000 | 70 | 25 |
| 1472066 | Econex SkyX 720 D23 5000K G2 AN | 684 | 270A (500μs 50% Ipeak) | 85100 | К23 | 5000 | 70 | 25 |
| 1496055 | Econex SkyX 960 D60 5000K G2 | 912 | 340A (500μs 50% Ipeak) | 131900 | Г60 | 5000 | 70 | 31 |
| 1496065 | Econex SkyX 960 D60 5000K G2 AN | 912 | 340A (500μs 50% Ipeak) | 131900 | Г60 | 5000 | 70 | 31 |
| 1496059 | Econex SkyX 960 D25 5000K G2 | 912 | 340A (500μs 50% Ipeak) | 118300 | К25 | 5000 | 70 | 31 |
| 1496069 | Econex SkyX 960 D25 5000K G2 AN | 912 | 340A (500μs 50% Ipeak) | 118300 | К25 | 5000 | 70 | 31 |
| 1496056 | Econex SkyX 960 D23 5000K G2 | 912 | 340A (500μs 50% Ipeak) | 113600 | К23 | 5000 | 70 | 31 |
| 1496066 | Econex SkyX 960 D23 5000K G2 AN | 912 | 340A (500μs 50% Ipeak) | 113600 | К23 | 5000 | 70 | 31 |

Допустимые отклонения фактических значений от нормальных:

- В соответствии с ГОСТ Р 55701.1-2013 потребляемая мощность, коэффициент мощности, коэффициент пульсации не должны превышать номинальные более чем на 10%;
- В соответствии с ГОСТ Р 556230-2014 и ГОСТ 56231-2014 начальный световой поток и световая отдача не должны быть ниже 90% номинальных, а общий индекс цветопередачи не должен быть ниже заявленного более чем на 3 единицы;
- В соответствии с ГОСТ Р 54350-2015 типовым значениям цветовой температуры соответствуют следующие диапазоны: 5000К - 4745…5311К; 4000К – 3710…4260К; 3000К – 2870…3220К. Цветовая температура измеряется по оптической оси светильника и при несовпадении с номинальной подтверждается измерением в фотометрическом шаре.

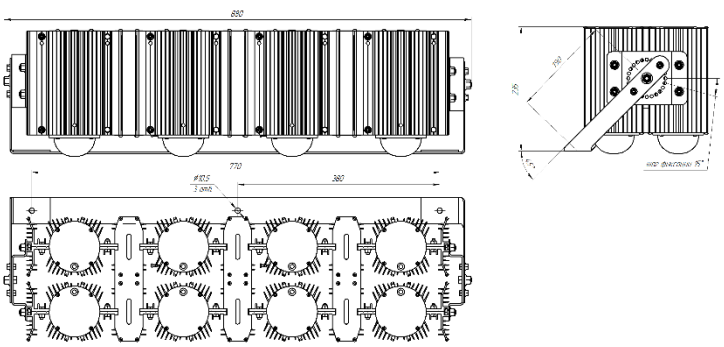


**Рисунок 1.**Габаритный чертеж светильника Econex SkyX 960

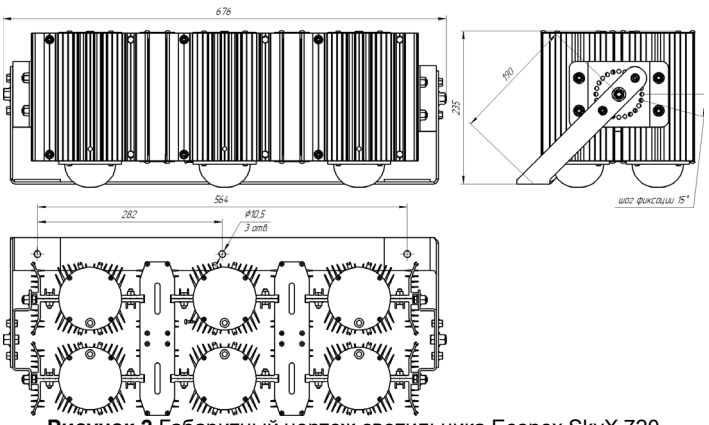


**Рисунок 2.**Габаритный чертеж светильника Econex SkyX 720

**Рисунок 3.**Габаритный чертеж светильника Econex SkyX 480

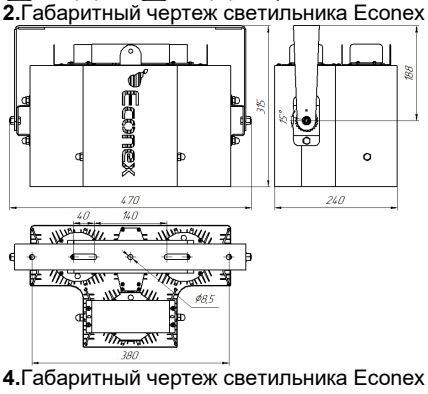


**Рисунок 4.**Габаритный чертеж светильника Econex SkyX 360

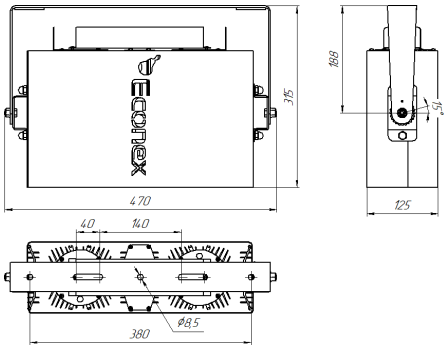


**Рисунок 5.**Габаритный чертеж светильника Econex SkyX 240

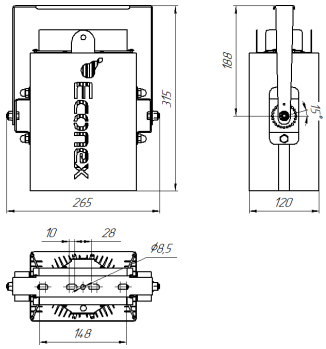


**Рисунок 6.**Габаритный чертеж светильника Econex SkyX 120

**Рисунок 7** КСС типа Д (косинусная)

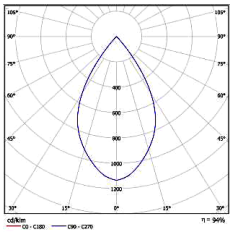

**Рисунок 8** КСС типа Г60 (глубокая)

**Рисунок 9** КСС типа К25 (концентрированная)

**Рисунок 10** КСС типа К23 (концентрированная)

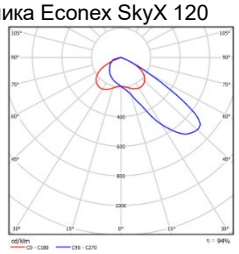

**Рисунок 11** КСС типа А (ассиметричная)

## 2. РЕСУРСЫ, СРОКИ СЛУЖБЫ И ХРАНЕНИЯ, ГАРАНТИИ ИЗГОТОВИТЕЛЯ

Указанный ресурс, сроки службы и хранения действительны при соблюдении требований действующей эксплуатационной документации.

2.1. Срок службы светильника составляет не менее 10 лет.

2.2. Гарантии изготовителя

2.2.1. Изготовитель гарантирует соответствие светильников требованиям технических условий при соблюдении условий эксплуатации, транспортирования, хранения и монтажа.

2.2.2. Гарантийный срок эксплуатации светильников составляет 60 месяцев со дня продажи покупателю.

2.2.3. При отсутствии штампа магазина или торгующей организации срок гарантии исчисляется со дня выпуска изделия предприятием-изготовителем, который указывается в настоящем паспорте.

2.2.4. При несоблюдении правил хранения и транспортировки организацией-перевозчиком или продавцом (представителем или дилером) предприятие-изготовитель не несет ответственности перед конечным покупателем за сохранность и качество продукции.

2.2.5. При обнаружении в течение гарантийного срока неисправности светильника, возникшей не по вине покупателя, предприятие-изготовитель обязуется осуществить ремонт или замену изделий бесплатно. Для этого необходимо предоставить светильник с паспортом предприятию-изготовителю, а также представить рекламацию (в т.ч. фотографии места установки светильника) с указанием контактного лица владельца и условий, при которых была выявлена неисправность.

2.2.6 Ответственность за соблюдение правил установки и подключения лежит на покупателе (в случае самостоятельного подключения) или на монтажной организации, осуществившей подключение.

2.2.7. Изготовитель не несет ответственность за технические неисправности (повреждения), возникшие вследствие нарушения потребителем правил установки и эксплуатации, изложенных в настоящем руководстве, в т.ч. в случаях несоответствия показателей качества электрической энергии нормативным показателям и вследствие вмешательства третьих лиц.

2.2.8. К гарантийному ремонту принимаются изделия, не подвергавшиеся разборке и конструктивным изменениям с сохраненными защитными наклейками, пломбами и настоящим паспортом.

**ВНИМАНИЕ:**

**1. Не пытайтесь самостоятельно отремонтировать светильник – это лишит Вас гарантии.**

**2. Нарушение пломбы приведет к снятию с изделия гарантии.**

По вопросам рекламации, гарантийного или сервисного обслуживания следует обращаться в сервисную службу компании «Эконекс» или к компании-продавцу.

## 3. ПРАВИЛА ХРАНЕНИЯ, ТРАНСПОРТИРОВКИ И УТИЛИЗАЦИИ

3.1. Изделие транспортируется в упаковке производителя любым закрытым видом транспорта при условии защиты от механических повреждений и атмосферных осадков при температуре окружающей среды, указанной в Таблице 1.

3.2. Изделия в упаковке и без нее допускают хранение на стеллажах в сухих помещениях при температуре окружающей среды, указанной в Таблице 1, в условиях, исключающих воздействие на них веществ, способствующих разрушению упаковки или светильников, а также на расстоянии не менее 1 м от отопительных и нагревательных приборов.

3.3. По истечении срока службы светильники необходимо разобрать на детали, рассортировать по видам материалов и утилизировать как бытовые отходы.

## 4. ТРЕБОВАНИЯ ПО ТЕХНИКЕ БЕЗОПАСНОСТИ

4.1. Эксплуатация светильника производится в соответствии с «Правилами технической эксплуатации электроустановок потребителей».

4.2. Запрещается устанавливать, демонтировать и обслуживать светильник при подключенном напряжении.

4.3. Запрещается эксплуатация светильника без защитного заземления

4.4. Регулярно проверяйте электрические соединения и целостность питающей электрической сети. Запрещено присоединять светильник к поврежденной электропроводке.

4.5. При установке и подключении светильника убедиться в соответствии напряжения питающей сети, указанному в таблице 1.

4.6. Все электромонтажные работы должны проводиться только квалифицированным персоналом с обязательной записью в разделе «Отметка о подключении».

## 5. ПОДГОТОВКА ПРИБОРА К РАБОТЕ И ПОДКЛЮЧЕНИЕ

**ВНИМАНИЕ: Все электромонтажные работы должны проводиться квалифицированным персоналом с обязательной записью в разделе "Отметка о подключении"**

5.1. Извлеките из упаковочной коробки прибор и настоящий паспорт, совмещенный с руководством по эксплуатации. Убедитесь в отсутствии механических повреждений светильников и соответствии серийного номера, указанного в настоящем паспорте и на корпусе светильника.

5.2. Светильники серии SkyX G2 устанавливаются на ровную поверхность, для крепления на светильник установлена лира, которая крепиться дюбелями или анкерами (не входящими в комплект).

5.4. Для подключения светильника к питающей сети необходимо использовать кабель круглого сечения ø 7 – 12 мм с одно- или многожильными проводами сечением 0,75-2,5 мм². Подключение защитного заземления (PE - желто-зеленый провод) и питающих проводников, фазного (L – коричневый провод) и нулевого провода (N – синий провод).

5.5 Данная серия светильников (с аббревиатурой AN) имеет кабель управления по протоколу (1-10V) для подключения к диммирующему устройству или сети, (DIM-) – серый и (DIM+) – фиолетовый. Схема подключения указана рисунке 12.

## СВИДЕТЕЛЬСТВО О ПРИЕМКЕ

Серийный номер

Светильник светодиодный серии SkyX G2 изготовлен и принят в соответствии с техническими условиями ТУ 27.40.39-006-22434905-2021 и признан годным к эксплуатации.

Печать контроллера ОТК:

Дата изготовления:

| | | | | | | | | |
|---|---|---|---|---|---|---|---|---|
| ☐ | 1496055 | Econex SkyX 960 D60 5000K G2 | ☐ | 1448056 | Econex SkyX 480 D23 5000K G2 | ☐ | 1424065 | Econex SkyX 240 D60 5000K G2 AN |
| ☐ | 1496065 | Econex SkyX 960 D60 5000K G2 AN | ☐ | 1448066 | Econex SkyX 480 D23 5000K G2 AN | ☐ | 1424059 | Econex SkyX 240 D25 5000K G2 |
| ☐ | 1496059 | Econex SkyX 960 D25 5000K G2 | ☐ | 1448063 | Econex SkyX 480 A 5000K G2 | ☐ | 1424069 | Econex SkyX 240 D25 5000K G2 AN |
| ☐ | 1496069 | Econex SkyX 960 D25 5000K G2 AN | ☐ | 1448073 | Econex SkyX 480 A 5000K G2 AN | ☐ | 1424056 | Econex SkyX 240 D23 5000K G2 |
| ☐ | 1496056 | Econex SkyX 960 D23 5000K G2 | ☐ | 1436051 | Econex SkyX 360 D90 5000K G2 | ☐ | 1424066 | Econex SkyX 240 D23 5000K G2 AN |
| ☐ | 1496066 | Econex SkyX 960 D23 5000K G2 AN | ☐ | 1436061 | Econex SkyX 360 D90 5000K G2 AN | ☐ | 1424063 | Econex SkyX 240 A 5000K G2 |
| ☐ | 1472055 | Econex SkyX 720 D60 5000K G2 | ☐ | 1436055 | Econex SkyX 360 D60 5000K G2 | ☐ | 1424073 | Econex SkyX 240 A 5000K G2 AN |
| ☐ | 1472065 | Econex SkyX 720 D60 5000K G2 AN | ☐ | 1436065 | Econex SkyX 360 D60 5000K G2 AN | ☐ | 1412051 | Econex SkyX 120 D90 5000K G2 |
| ☐ | 1472059 | Econex SkyX 720 D25 5000K G2 | ☐ | 1436059 | Econex SkyX 360 D25 5000K G2 | ☐ | 1412061 | Econex SkyX 120 D90 5000K G2 AN |
| ☐ | 1472069 | Econex SkyX 720 D25 5000K G2 AN | ☐ | 1436069 | Econex SkyX 360 D25 5000K G2 AN | ☐ | 1412055 | Econex SkyX 120 D60 5000K G2 |
| ☐ | 1472056 | Econex SkyX 720 D23 5000K G2 | ☐ | 1436056 | Econex SkyX 360 D23 5000K G2 | ☐ | 1412065 | Econex SkyX 120 D60 5000K G2 AN |
| ☐ | 1472066 | Econex SkyX 720 D23 5000K G2 AN | ☐ | 1436066 | Econex SkyX 360 D23 5000K G2 AN | ☐ | 1412059 | Econex SkyX 120 D25 5000K G2 |
| ☐ | 1448051 | Econex SkyX 480 D90 5000K G2 | ☐ | 1436063 | Econex SkyX 360 A 5000K G2 | ☐ | 1412069 | Econex SkyX 120 D25 5000K G2 AN |
| ☐ | 1448061 | Econex SkyX 480 D90 5000K G2 AN | ☐ | 1436073 | Econex SkyX 360 A 5000K G2 AN | ☐ | 1412056 | Econex SkyX 120 D23 5000K G2 |
| ☐ | 1448055 | Econex SkyX 480 D60 5000K G2 | ☐ | 1424051 | Econex SkyX 240 D90 5000K G2 | ☐ | 1412066 | Econex SkyX 120 D23 5000K G2 AN |
| ☐ | 1448065 | Econex SkyX 480 D60 5000K G2 AN | ☐ | 1424061 | Econex SkyX 240 D90 5000K G2 AN | ☐ | 1412063 | Econex SkyX 120 A 5000K G2 |
| ☐ | 1448059 | Econex SkyX 480 D25 5000K G2 | ☐ | 1424055 | Econex SkyX 240 D60 5000K G2 | ☐ | 1412073 | Econex SkyX 120 A 5000K G2 AN |
| ☐ | 1448069 | Econex SkyX 480 D25 5000K G2 AN | | | | | | |

### СВИДЕТЕЛЬСТВО ОБ УПАКОВЫВАНИИ

Изделие упаковано согласно требованиям, предусмотренным в технических условиях ТУ 27.40.39-006-22434905-2021.

Печать упаковщика: Дата упаковки:

### ОТМЕТКА О ПОДКЛЮЧЕНИИ

Наименование монтажной организации _____

Дата установки _____ Гарантия на установку _____

Мастер _____ _____

Подпись Расшифровка подписи

### ОТМЕТКА О ПРОДАЖЕ

Дата продажи «_____» _____ 202__ г.

Торговая организация _____

Подпись продавца _____ Штамп компании-продавца

## 7. ОБСЛУЖИВАНИЕ СВЕТИЛЬНИКА

7.1. При возникновении загрязнений необходимо удалить пыль с поверхности светильника, а также очистить линзы. Загрязнение линз может привести к безвозвратному снижению их светопропускаемости.

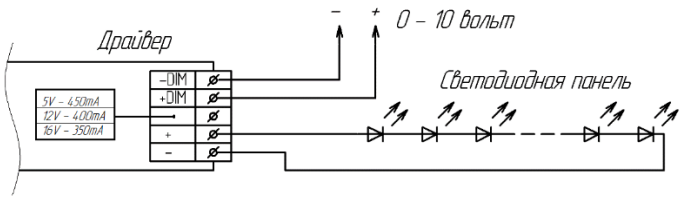


**Рисунок 11.** Принципиальная схема подключения светильника с функцией диммирования.

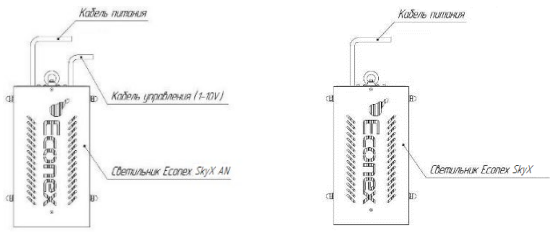


**Рисунок 12.** Расположение кабелей питания и управления